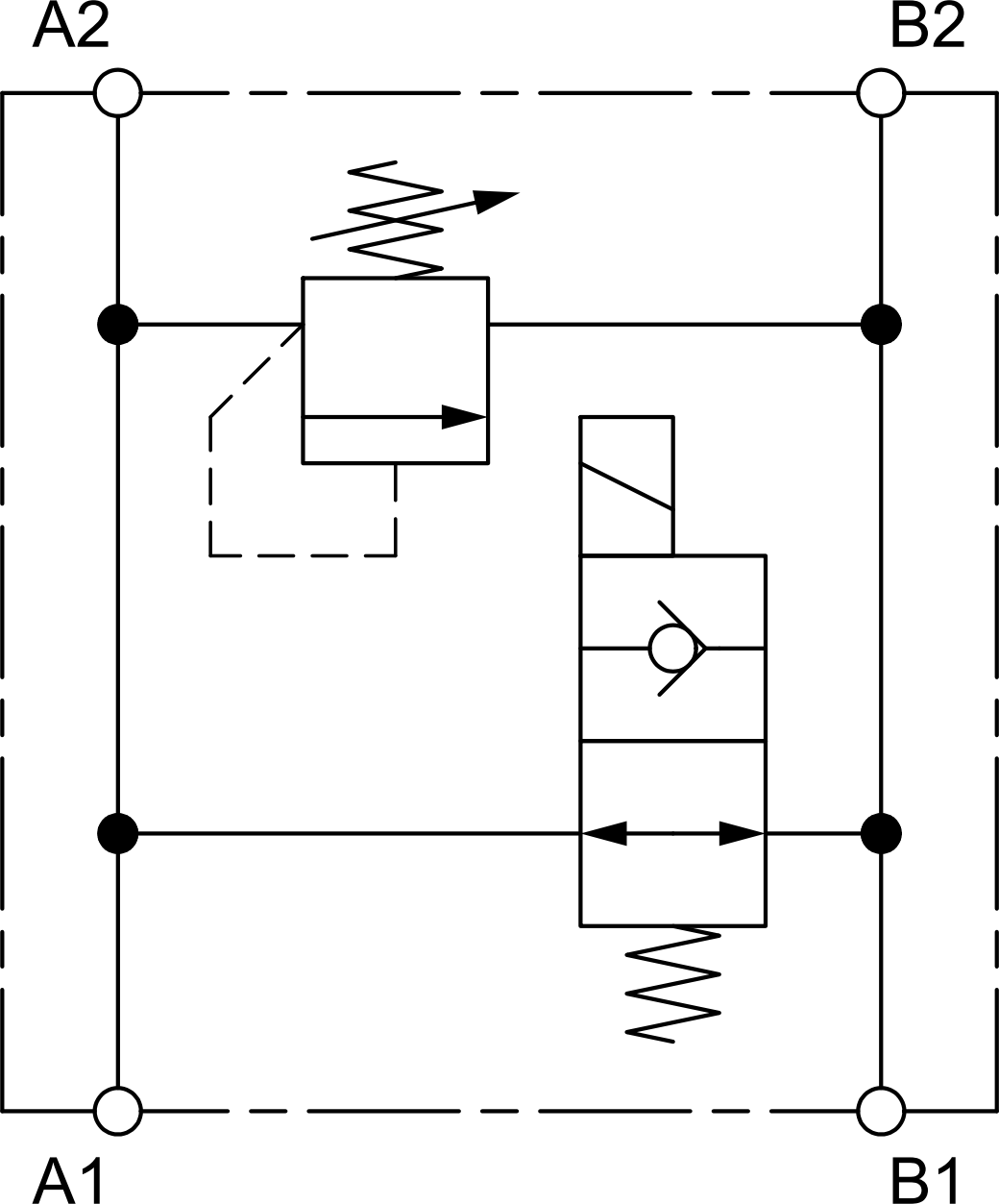
A2
B2
A1
B1